Modèle
460SJ
NACELLES À FLÈCHE TÉLESCOPIQUE

JLG

ACCÈS ÉTENDU
- Accès intégral dans toutes les directions grâce à la rotation continue sur 360°.

CONCEPTION INTELLIGENTE
- Maintenance réduite grâce aux capots de tourelle DuraTough™. Bonne résistance aux chocs et protection des composants.

RENTABILITÉ SUPÉRIEURE
- Consommation optimisée et coûts d'exploitation réduits grâce à la commande variable du moteur.

PRODUCTIVITÉ ACCRUE
- Panier d'une capacité illimitée de 270 kg permettant de transporter davantage d'outils et de matériaux, pour un temps de travail prolongé.

Caractéristiques standard

- Dispositif hydraulique permettant une rotation à 180° de la plate-forme
- Plate-forme à accès latéral de 0,91 m x 1,83 m
- Tableau lumineux d'état de la machine sur la console de la plate-forme *
- Câble d'alimentation CA vers la plate-forme
- Alarme et témoin lumineux de dévers à 5°
- Plateau moteur escamotable
- Alimentation auxiliaire 12 V CC
- Compteur horaire
- Commandes au sol avec écran interactif
- Système de commande ADE® - Advanced Design Electronics
- Anneaux de levage et de fixation
- Avertisseur sonore
- Transmission hydrostatique
- Essieu oscillant
- Plateau porte-outils sur la plate-forme
- Accès latéral par garde-corps médian à ouverture basculante
- Possibilité de mouvements simultanés
- Commande de translation par manipulateur entièrement proportionnelle avec commutateur de direction au pouce
- Commande de flèche principale et de rotation par manipulateur entièrement proportionnelle
- Commande multivitesse pour la fonction télescopique et la rotation de la plate-forme
- Possibilité de sélectionner le mode petite vitesse pour les fonctions de translation/levage et de rotation
- Système de détection de charge
- Système d'alerte/arrêt en cas de dysfonctionnement du moteur**
- Capots de tourelle DuraTough™ à ouverture en M
- Commutateur de commande au sol avec verrouillage par clé
- Bras pendulaire articulé de 1,83 m
- Boîtier de commande en fonte d'aluminium
- Système JLG SkyGuard™ actif

Spécifications standard

Alimentation	
• Moteur diesel	Deutz D2.3 L3, Phase IIIA, 36,4 kW
• Capacité du réservoir à carburant	83 l
Réservoir hydraulique	
• Réservoir hydraulique	136 l
• Alimentation auxiliaire	12 V CC
Pneus	
• De série	Pneus 14 x 17,5 avec remplissage mousse

[1] Joints racleurs de flèche, soufflets de vérin et protège-console inclus.
Remarque : Certaines options peuvent allonger les délais d'exécution et certaines combinaisons d'options peuvent être indisponibles.

* Témoins lumineux sur la console de commande de la plate-forme : dysfonctionnement du système, niveau de carburant faible, dévers à 5°, état de l'interrupteur à pédale.

** Alarmes en cas de pression d'huile trop faible et de surchauffe du liquide de refroidissement ; activation/désactivation de l'arrêt par l'analyseur.

Accessoires et options

- Plate-forme à portillon à ouverture vers l'intérieur et fermeture automatique de 0,91 m x 2,44 m
- Plate-forme à accès latéral de 0,91 m x 2,44 m
- Conduite d'air de 13 mm vers plate-forme
- Kit remorquage
- Gyrophare
- Kit environnement hostile [1]
- Kit éclairage
- Feux de travail pour plate-forme
- Huile hydraulique biodégradable de synthèse
- Pare-étincelles
- Kit générateur 7 500 W SkyPower
- Kit SkyWelder®
- Kit SkyGlazier®
- Fiches et prises européennes
- Générateur embarqué 4 000 W
- Système Soft Touch Proximity™ sur plate-forme de 0,91 m x 2,44 m
- Gyrophare SkyGuard™ (ILOS)
- Feux avant et arrière
- Kit froid extrême
- Compteur horaire pour générateur
- Refroidisseur d'huile hydraulique
- Peinture spéciale
- Essieu fixe
- Pneus 12 x 16,5 avec remplissage mousse et sculpture à crampons
- Pneus 12 x 16,5 avec remplissage mousse, non marquants
- Alarme tous mouvements
- Barre de remorquage
- Roues pour transport en conteneur

Modèle 460SJ

NACELLES À FLÈCHE TÉLESCOPIQUE

Performances

• Hauteur de travail	16,09 m
• Portée de travail	12,72 m
• Rotation	360 degrés (continue)
• Capacité de la plate-forme	270 kg
• Dispositif de rotation de la plate-forme	Hydraulique sur 180°
• Dimensions :	
A. Dimensions de la plate-forme	0,91 m x 1,83 m
B. Largeur hors-tout	2,31 m
C. Déport du contrepoids (en conditions de travail)	0,86 m
D. Hauteur repliée	2,47 m
E. Longueur repliée	8,91 m
F. Empattement	2,37 m
G. Garde au sol	0,30 m
• Étendue d'articulation	130 degrés (+70, -60)
• Poids [1/2]	7 975 kg
• Pression au sol maximale [2]	4,85 kg/cm²
• Vitesse de translation	7,2 km/h
• Pente admissible	45 %
• Rayon de braquage	
Intérieur	2,0 m
Extérieur	4,84 m

[1] Certaines options ou réglementations nationales peuvent augmenter le poids et/ou les dimensions de la machine.
[2] Avec pneus de série

Représentation schématique de la portée

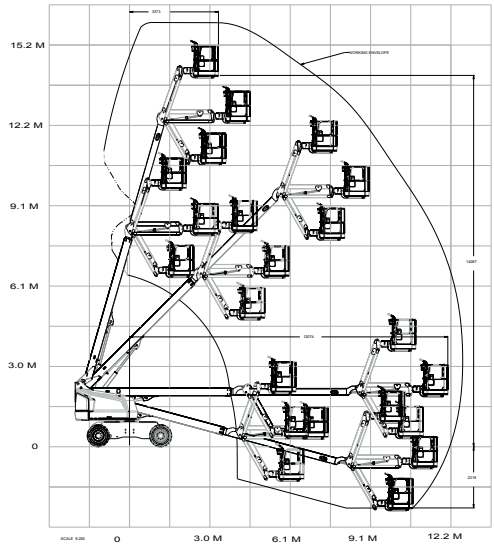

Dimensions

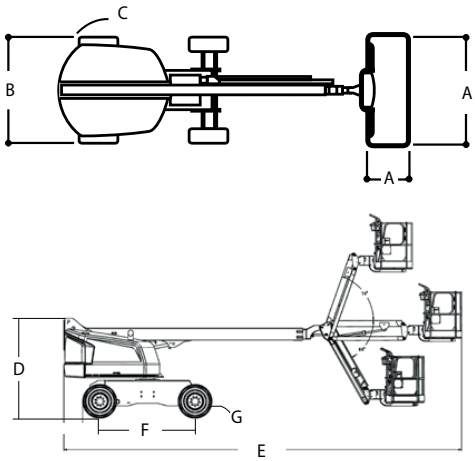

IMPORTANT

JLG recherche et développe continuellement de nouveaux produits et se réserve le droit de procéder à toute modification sans préavis. Toutes les informations contenues dans le présent document sont fournies à titre indicatif. Certaines options ou réglementations nationales peuvent augmenter le poids de la machine. Les spécifications sont susceptibles d'être modifiées pour répondre aux réglementations nationales ou lors de l'ajout d'un équipement en option.

Engagée dans une démarche d'amélioration continue des produits qu'elle propose, JLG Industries se réserve le droit d'en modifier les spécifications et les équipements sans préavis.

JLG France SAS

ZI Guillaume mon Amy,
CS 30204 Fauillet
47400 Tonneins
France
Téléphone: +33 (0) 553 88 31 70
www.jlg.com

Une entreprise du Groupe Oshkosh