TCM

FHB 2.5 - 3.5 F1
Spécifications Techniques

SPECIFICATIONS STANDARDS

		Chariot élévateur à contrepoids Caractéristiques selon norme VDI 3586 Données constructeur et caractéristiques techniques	Fiche technique pour engin de manutention						VDI 2198 Registration note
CARACTERISTIQUES	1.1	Constructeur			UniCarriers/TCM	UniCarriers/TCM	UniCarriers/TCM	UniCarriers/TCM	UniCarriers/TCM
	1.2	Modèle			FHB25-F1	FHB25-F1L	FHB30-F1	FHB30-F1L	FHB35-F1L
	1.3	Mode propulsion			Electrique	Electrique	Electrique	Electrique	Electrique
	1.4	Conduite (Assis, Manuelle, Accompagnant, Debout, Préparateur)			Assis	Assis	Assis	Assis	Assis
	1.5	Capacité nominale	Q	t	2.5	2.5	3.0	3.0	3.5
	1.6	Centre de gravité de la charge	c	mm	500	500	500	500	500
	1.8	Distance du centre de la roue avant aux talons des fourches	x	mm	476	476	504	504	504
	1.9	Empattement	y	mm	1585	1730	1585	1730	1730
POIDS	2.1	Poids en ordre de marche		kg	4621	4700	5234	5152	5591
	2.2	Poids sur essieux, en charge avant / arrière		kg	6332 / 789	6336 / 864	7355 / 878	7313 / 839	8186 / 904
	2.3	Poids sur essieux, à vide avant / arrière		kg	2292 / 2329	2424 / 2275	2454 / 2780	2571 / 2581	2654 / 2937
ROUES & PNEUS	3.1	Pneus, avant/arrière (C=bandages, SE=pneus pleins souples, P=pneumatique)			SE	SE	SE	SE	SE
	3.2	Dimensions roue AV			23 x 9-10	23 x 9-10	23 x 10-12	23 x 10-12	23 x 10-12
	3.3	Dimensions roue AR			18 x 7-8	18 x 7-8	18 x 7-8	18 x 7-8	18 x 7-8
	3.5	Nombre de roues avant / arrière (x = motrice)			2x / 2	2x / 2	2x / 2	2x / 2	2x / 2
	3.6	Voie avant	b10	mm	985	985	950	950	950
	3.7	Voie arrière	b11	mm	970	970	970	970	970
DIMENSIONS	4.1	Inclinaison du mât avant / arrière	α/ß	°	6 / 8	6 / 8	6 / 8	6 / 8	6 / 8
	4.2	Hauteur du mât baissé	h1	mm	2145	2145	2165	2165	2291
	4.3	Levée libre	h2	mm	100	100	100	100	100
	4.4	Hauteur de levée standard	h3	mm	3300	3300	3270	3270	3300
	4.5	Hauteur du mât déployé	h4	mm	4355	4355	4325	4325	4345
	4.7	Hauteur du toit de protection (cabine)	h6	mm	2240	2240	2240	2240	2240
	4.8	Hauteur du siège conducteur 3	h7	mm	1130	1130	1130	1130	1130
	4.12	Hauteur du crochet d'attelage	h10	mm	395	395	395	395	395
	4.19	Longueur hors tout	l1	mm	3459	3600	3487	3628	3628
	4.20	Longueur aux talons des fourches	l2	mm	2389	2530	2417	2558	2558
	4.21	Largeur hors tout	b1	mm	1190	1190	1190	1190	1190
	4.22	Dimension des fourches	s/e/l	mm	40 x 100 x 1070	40 x 100 x 1070	45x125x1070	45 x 125 x 1070	45 x 125 x 1070
	4.23	Tablier porte fourches type DIN 15173 classe A ou B			2A	2A	3A	3A	3A
	4.24	Largeur du tablier	b3	mm	1000	1000	1000	1000	1000
	4.31	Garde au sol du mât en charge	m1	mm	105	105	115	115	115
	4.32	Garde au sol au centre du chariot	m2	mm	122	122	122	122	122
	4.33	Largeur d'allée avec une palette 1000 x 1200 en travers 1	Ast	mm	3660	3805	3690	3830	3830
	4.34	Largeur d'allée avec une palette 800 x 1200 en travers 1	Ast	mm	3815	3960	3840	3985	3985
	4.35	Rayon de giration	Wa	mm	1920	2064	1920	2064	2064
	4.36	Rayon de giration intérieur	b13	mm	160	160	160	160	160
PERFORMANCE	5.1	Vitesse de translation avec / sans charge		km/h	20 / 20	20 / 20	20 / 20	20 / 20	18 / 18
	5.2	Vitesse de levée avec / sans charge		m/s	0.5 / 0.65	0.5 / 0.65	0.45 / 0.6	0.45 / 0.6	0.45 / 0.6
	5.3	Vitesse de descente avec / sans charge		m/s	0.55 / 0.5	0.55 / 0.5	0.5 / 0.45	0.5 / 0.45	0.5 / 0.45
	5.5	Effort au crochet avec / sans charge		N	9300 / 9700	9300 / 9700	9100 / 9550	9100 / 9550	8950 / 9500
	5.6	Effort au crochet maxi avec / sans charge (5 min. utilisation courte)		N	15800 / 16200	15800 / 16200	15550 / 16050	15550 / 16050	15400 / 16000
	5.7	Gravissement rampe avec / sans charge		%	15 / 25	15 / 25	13 / 22	13 / 22	12 / 20
	5.8	Gravissement rampe maxi avec / sans charge		%	23 / 38	23 / 38	20 / 33	20 / 34	18 / 31
	5.9	Accélération avec / sans charge		s	4.2 / 3.9	4.2 / 3.9	4.3 / 3.9	4.3 / 3.9	4.4 / 3.9
	5.10	Freinage			Hydraulique	Hydraulique	Hydraulique	Hydraulique	Hydraulique
CONDUITE	6.1	Puissance des moteurs de traction, base 60 min		kW	2 x 8	2 x 8	2 x 8	2 x 8	2 x 8
	6.2	Puissance moteur d'élévation S3 15%		kW	20.8	208	25.5	25.5	25.5
	6.3	Batterie selon norme DIN 43531/35/36 A, B, C, non			43.536A	43.536A	43.536A	43.536A	43.536A
	6.4	Voltage/Ampère heure capacité (5h)		V/Ah	80 / 560-620	80 / 700-775	80 / 560-620	80 / 700-775	80 / 700-775
	6.5	Poids de la batterie (±5%)		kg	1558	1863	1558	1863	1863
	6.6	Consommation électrique selon cycle VDI 2		kWh/h	7.4	7.4	8.2	7.9	8.9
DIVERS	8.1	Type de transmission			AC	AC	AC	AC	AC
	10.1	Pression hydraulique pour équipements		bar	185	185	185	185	205 4
	10.2	Débit hydraulique pour équipements		l/min	30	30	30	30	30
	10.7	Noise level operator's ear according EN 12053		dB(A)	65	65	66	66	66
	10.8	Niveau sonore à l'oreille du cariste ref DIN			DIN15170-H	DIN15170-H	DIN15170-H	DIN15170-H	DIN15170-H

1) Avec 200mm de sécurité régulateur de pression

2) Selon la norme VDI 60 cycles

3) h7 valeurs enregistrées avec un siege grand confort.

4) Avec option

DIMENSIONS

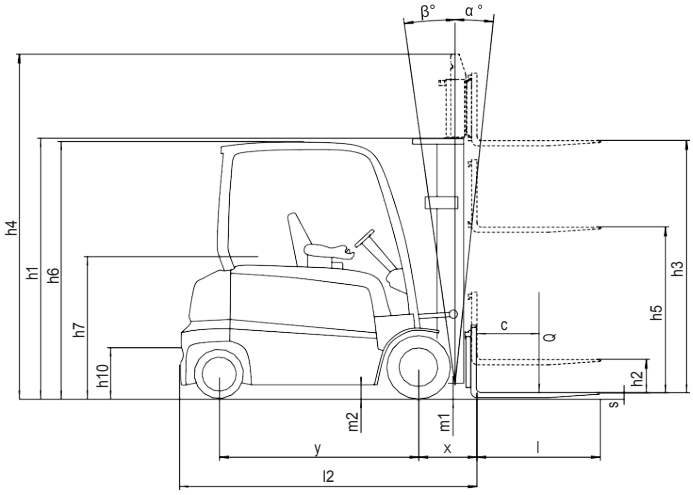

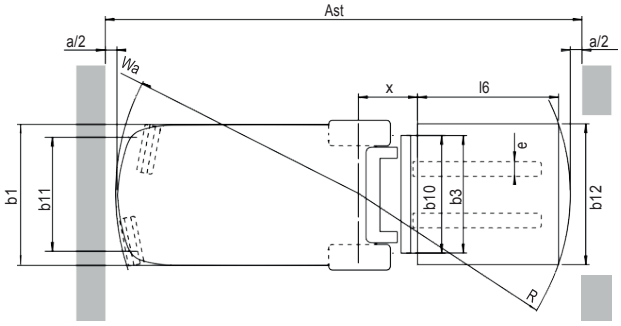

SPECIFICATIONS MATS & CAPACITES : FHB25-F1(L) - 2.5 TONNE

Mât type	Désignation mât	Hauteur max de levée	Hauteur hors tout		Levée libre	Angle d'inclinaison Avant / Arrière	Capacité de charge Centre de gravité 500 mm	
			Mât entièrement abaissé	Mât déployé Sans dosseret	Sans dosseret		FHB25-	FHB25-
		mm	mm	mm	mm	degrés	kg	kg
DUPLEX PANORAMIQUE	2W300	3000	1995	4055	100	6/8	2500	2500
	2W330	3300	2145	4355	100		2500	2500
	2W374	3740	2410	4795	100	6/8	2500	2500
	2W410	4100	2590	5155	100		2500	2500
	2W450	4500	2800	5555	100	6/8	2500	2500
	2W500	5000	3050	6055	100	6/8	2500	2450
	2W550	5500	3300	6555	100		2500	2400
	2W600	6000	3550	7055	100	6/8	2450	2300
DUPLEX LEVEE LIBRE TOTALE	2F300	3000	1995	4055	940	6/8	2500	2500
	2F330	3300	2145	4355	1090		2500	2500
	2F370	3700	2410	4755	1355	6/4	2500	2500
	2F402	4020	2590	5075	1535		2500	2500
TRIPLEX LEVEE LIBRE	3F373	3730	1805	4785	750	6/4	2500	2500
	3F403	4030	1905	5085	850	6/8	2500	2500
	3F430	4300	1995	5355	940		2500	2500
	3F475	4750	2145	5805	1090	6/8	2500	2500
	3F506	5060	2265	6115	1210		2500	2450
	3F550	5500	2410	6555	1355	6/8	2500	2350
	3F599	5990	2590	7045	1535	6/8	2400	2300
	3F650	6500	2850	7555	1795		1950	2100
	3F700	7000	3050	8055	1995	6/	1500	1600

SPECIFICATIONS MATS & CAPACITES : FHB30-F1(L) - 3.0 TONNE

Mât type	Désignation mât	Hauteur max de levée	Hauteur hors tout		Levée libre	Angle d'inclinaison Avant / Arrière	Capacité de charge Centre de gravité 500 mm	
			Mât entièrement abaissé	Mât déployé Sans dosseret	Sans dosseret		FHB30-F1	FHB30-F1L
		mm	mm	mm	mm	degrés	kg	kg
DUPLEX PANORAMIQUE	2W303	3030	2045	4085	100	6/8	3000	3000
	2W327	3270	2165	4325	100	6/8	3000	3000
	2W370	3700	2430	4755	100	6/8	3000	3000
	2W400	4000	2610	5055	100	6/8	3000	3000
	2W450	4500	2870	5555	100	6/8	3000	3000
	2W500	5000	3120	6055	100	6/8	2900	3000
	2W550	5500	3370	6555	100	6/4	2800	2900
	2W600	6000	3635	7055	100	6/4	2700	2650
DUPLEX LEVEE LIBRE TOTALE	2F300	3000	2035	4055	980	6/8	3000	3000
	2F325	3250	2165	4305	1110	6/8	3000	3000
	2F370	3700	2430	4755	1375	6/8	3000	3000
	2F401	4010	2610	5065	1555	6/8	3000	3000
TRIPLEX LEVEE LIBRE	3F369	3690	1825	4745	770	6/6	3000	3000
	3F399	3990	1925	5045	870	6/6	3000	3000
	3F432	4320	2045	5375	990	6/6	3000	3000
	3F470	4700	2165	5755	1110	6/6	2950	3000
	3F506	5060	2285	6115	1230	6/6	2850	3000
	3F545	5450	2430	6505	1375	6/6	2800	2900
	3F597	5970	2610	7025	1555	6/4	2650	2750
	3F647	6470	2870	7525	1815	6/4	2000	2100
	3F700	7000	3070	8055	2015	6/4	1450	1600

SPECIFICATIONS MATS & CAPACITES : FHB35-F1L - 3.5 TONNE

Mât type	Désignation mât	Hauteur max de levée	Hauteur hors tout		Levée libre	Angle d'inclinaison Avant / Arrière	Capacité de charge Centre de gravité 500 mm
			Mât entièrement abaissé	Mât déployé Sans dosseret	Sans dosseret		FHB35-F1L
		mm	mm	mm	mm	degrés	kg
DUPLEX PANORAMIQUE	2W300	3000	2170	4045	100	6/8	3500
	2W330	3300	2290	4345	100	6/8	3500
	2W372	3720	2500	4765	100	6/8	3500
	2W400	4000	2755	5045	100	6/8	3500
	2W450	4500	3000	5545	100	6/8	3500
	2W500	5000	3250	6045	100	6/8	3500
	2W550	5500	3500	6545	100	6/4	3400
	2W600	6000	3750	7045	100	6/4	2800
DUPLEX LEVEE LIBRE TOTALE	2F301	3010	2170	4055	1125	6/8	3500
	2F330	3300	2290	4345	1245	6/8	3500
	2F372	3720	2615	4765	1570	6/8	3500
	2F400	4000	2755	5045	1710	6/8	3500
TRIPLEX LEVEE LIBRE	3F373	3730	1930	4775	885	6/6	3500
	3F401	4010	2050	5055	1005	6/6	3500
	3F439	4390	2170	5435	1125	6/6	3500
	3F470	4700	2290	5745	1245	6/6	3500
	3F503	5030	2435	6075	1390	6/6	3450
	3F558	5580	2615	6625	1570	6/6	3100
	3F600	6000	2755	7045	1710	6/4	2900
	3F651	6510	2930	7555	1885	6/4	2250
	3F700	7000	3125	8045	2080	6/4	1700

Tout est question de prix. Mais quel prix au juste ?

Réduisez votre coût total d'exploitation avec TCM

Nous sommes parfaitement d'accord. Tout est une question de prix. Et pour être plus précis : une question de coût total d'exploitation (TCO). C'est pourquoi notre expertise ne se limite pas à la seule fourniture de matériels. Le chariot et ses performances sont essentiels, mais nous vous proposons d'aller encore plus loin en vous accompagnant dans l'optimisation de vos ressources. Mettez-nous au défi !

UNICARRIERS CORPORATION U-TX3+4.S.EN/UCE-2019-02

TCM est une marque du groupe Unicarriers. UniCarriers Corporation se réserve le droit d'apporter des modifications aux coloris, équipements ou spécifications figurant dans la présente brochure sans avis préalable. Elle se réserve également le droit de cesser la production de certains modèles. Les coloris des matériels fournis sont susceptibles de différer de ceux indiqués dans la brochure. Les caractéristiques peuvent varier selon les spécificités locales. Veuillez contacter votre distributeur local afin de vérifier ensemble l'adéquation du matériel avec vos besoins. Toutes les données chiffrées sont mesurées dans des conditions standard et données à titre indicatif. Certains équipements illustrés sont en option.